600 x 440 x 725
700 x 440 x 725
800 x 440 x 725
1000 x 440 x 725
1200 x 440 x 725

500 x 440 x 830
600 x 440 x 830

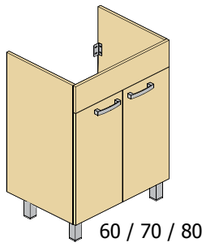

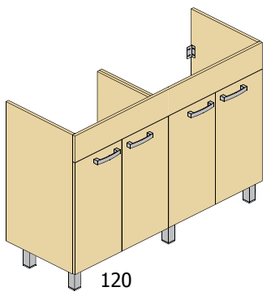

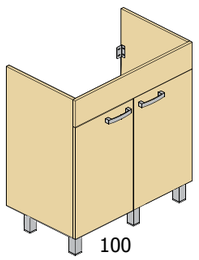

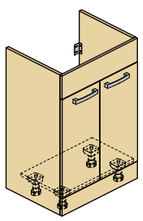

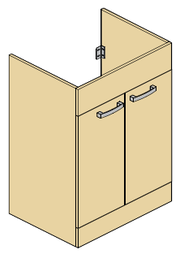

UK **Assembly instructions.**
Please read the instructions first. We reserve the right to change product specifications due to possible technical improvements.
Caution : Always use appropriate fixings to suit your type of wall.

I **Istruzioni di montaggio.**
Leggere prime le istruzioni.
Ci riserviamo il diritto di apportare eventuali modifiche tecniche.
Attenzione: I fissaggi devono essere scelti a seconda del tipo di muro.

D **Montageanleitung.**
Bitte lesen Sie zuerst die Montageanleitung. Im Interesse der Entwicklung und Verbesserung von Produkten behält sich Ideal Standard International das Recht vor, Produktspezifikationen gelegentlich ohne Ankündigung zu ändern.
Achtung: Bitte verwenden Sie für ihr Mauerwerk geeignetes Befestigungsmaterial.

F **Notice de montage.**
Lisez d'abord la notice de montage. Sous reserves de modifications techniques.
! Attention: Utilisez toujours une fixation correcte pour votre type de mur.

E **Instrucciones de montaje:**
Por favor, lea primero detenidamente las instrucciones. Se reserva el derecho a cambiar las especificaciones por posibles mejoras técnicas.
¡Atención!: Use siempre las fijaciones apropiadas dependiendo del tipo de pared.

RU **Инструкции по установке.**
Пожалуйста, перед установкой ознакомьтесь с инструкцией.
Мы оставляем за собой право изменять характеристики продуктов ввиду возможных технических усовершенствований.
Внимание: Всегда используйте подходящий для Вашего типа стены крепеж.

BG **Инструкции за монтаж.**
Преди монтажа, първо прочетете инструкциите. Запазваме си правото да променяме спецификациите на продуктите поради технически подобрения.
Внимание: Винаги използвайте подходящи крепежни елементи, според вида на стената.

CZ **Pokyny k instalaci.**
Před montáží si, prosím, pozorně přečtěte montážní návo.
Společnost Ideal Standard International si vyhrazuje právo změnit specifikace výrobků z důvodů technického vývoje.
Pozor: Použijte prosím takové montážní prvky, které odpovídají typu stěny.

GRE **Οδηγίες Τοποθέτησης.**
Παρακαλώ διαβάστε πρώτα τις οδηγίες. Η Ideal Standard International διατηρεί το δικαίωμα να αλλάξει τις προδιαγραφές των προϊόντων λόγω πιθανών τεχνικών βελτιώσεων.
Προσοχή: Για την καλύτερη εγκατάσταση προτείνουμε να χρησιμοποιείτε πάντα τα κατάλληλα στηρίγματα.

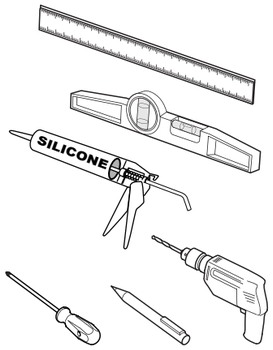

	A	B	C	D	E	F	G	H
			Ø6					
600 700 800	x16	x4	x2	x2	x4	x2	x4	–
1000	x20	x5	x4	x4	x4	x2	x4	x1
1200	x20	x5	x4	x4	x8	x4	x4	x1

			Ø6					
500	x16	x4	x2	x2	x4	x2	x4	–
600	–	–	x2	x2	x4	x2	x4	–

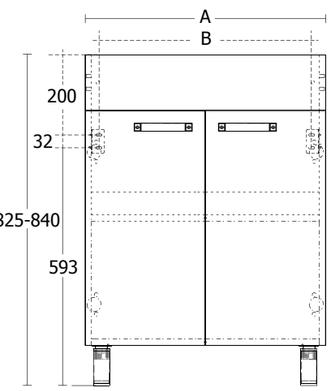

A 600 700 800 1000
B 530 630 730 930

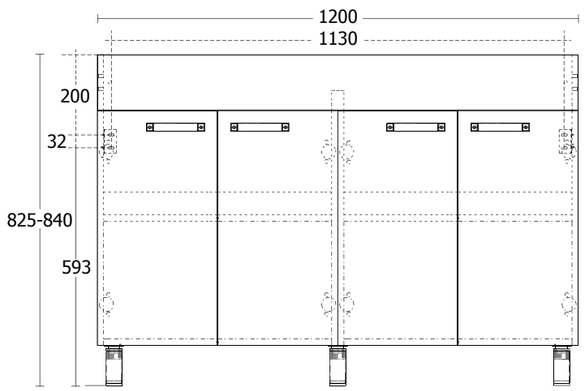

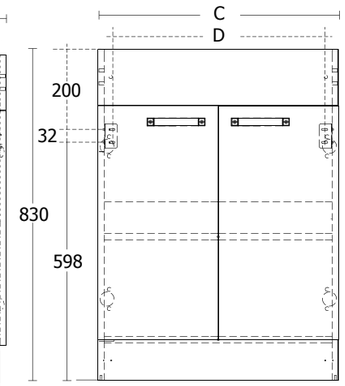

C 500 600
D 430 530

1

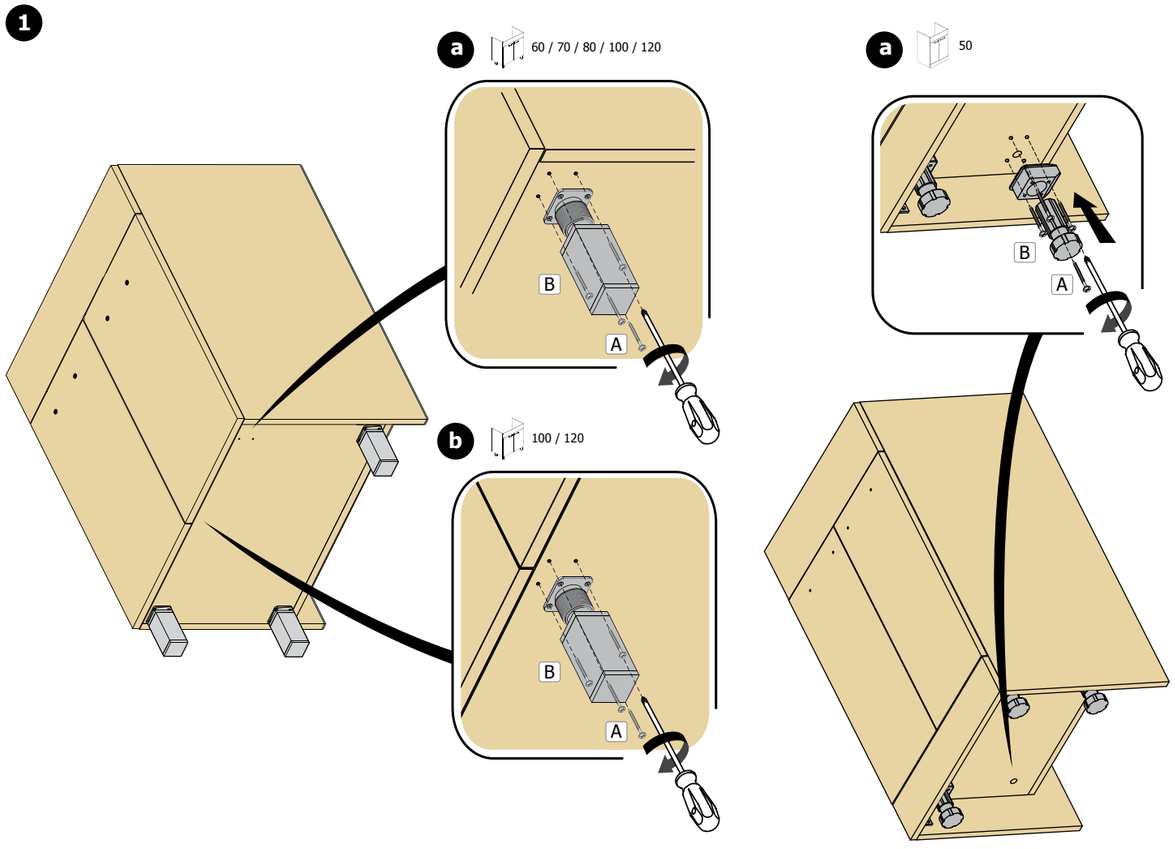

2

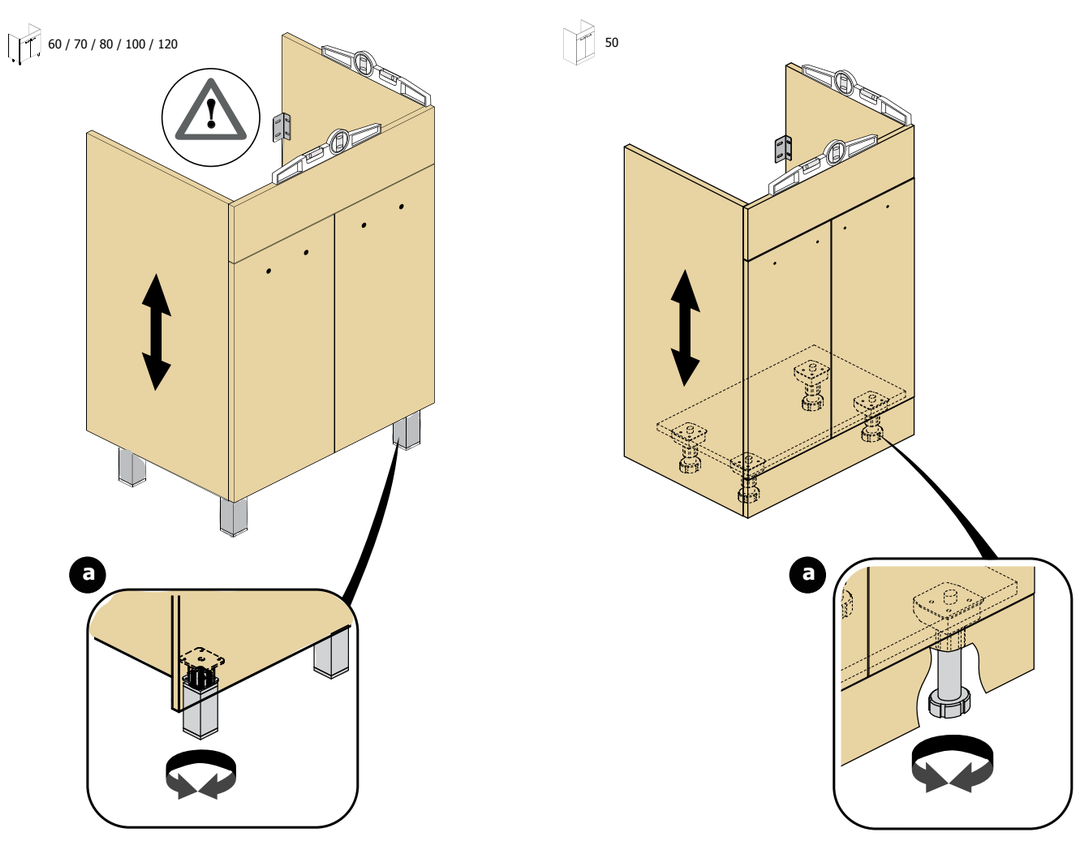

3

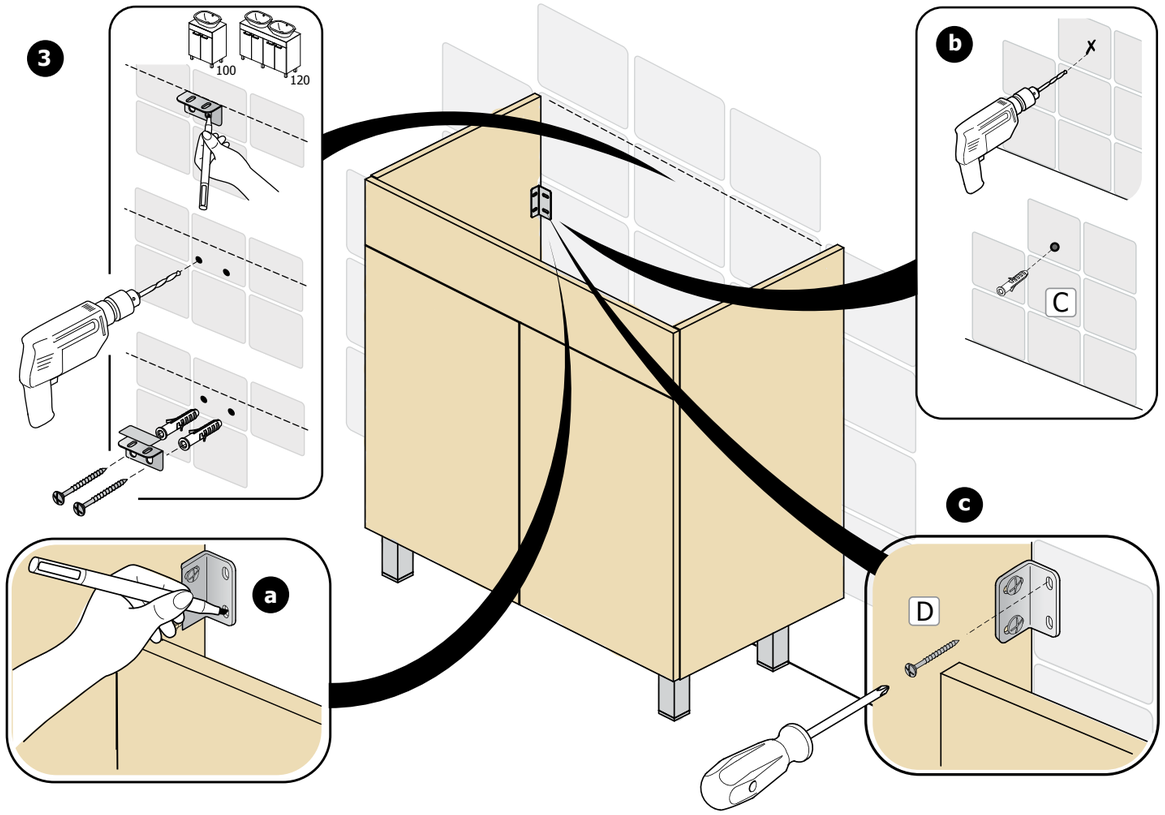

4

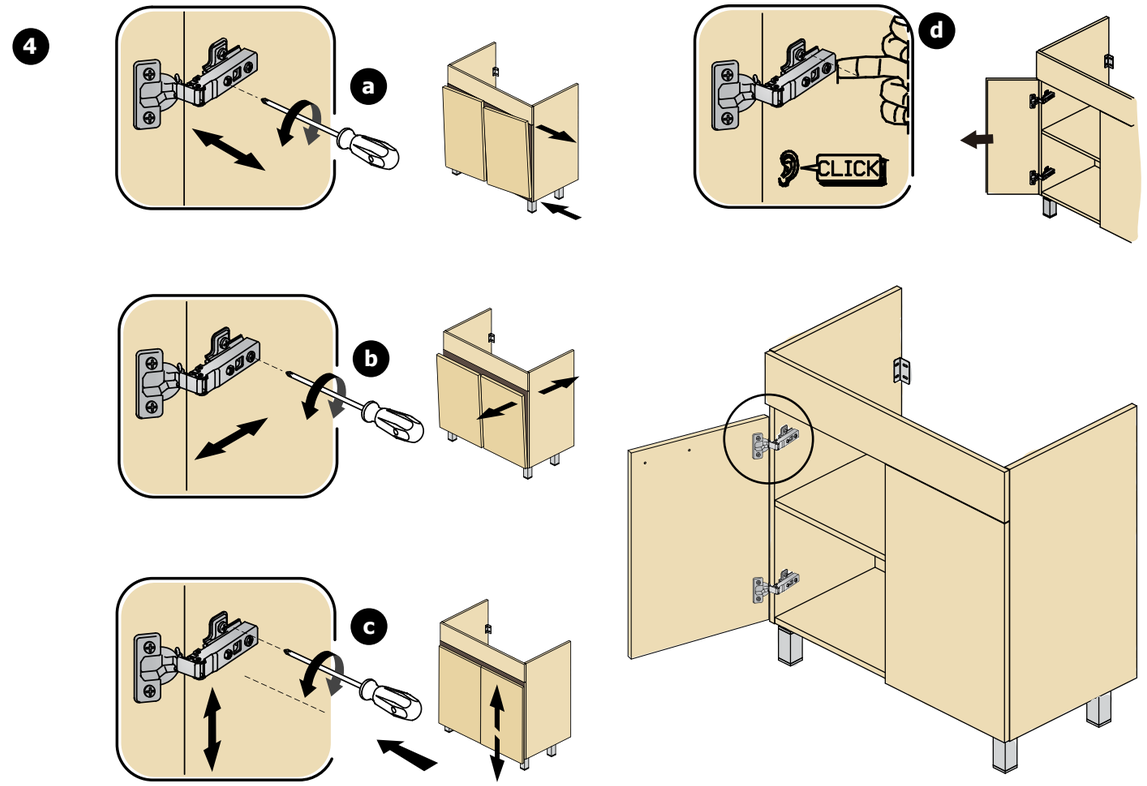

5

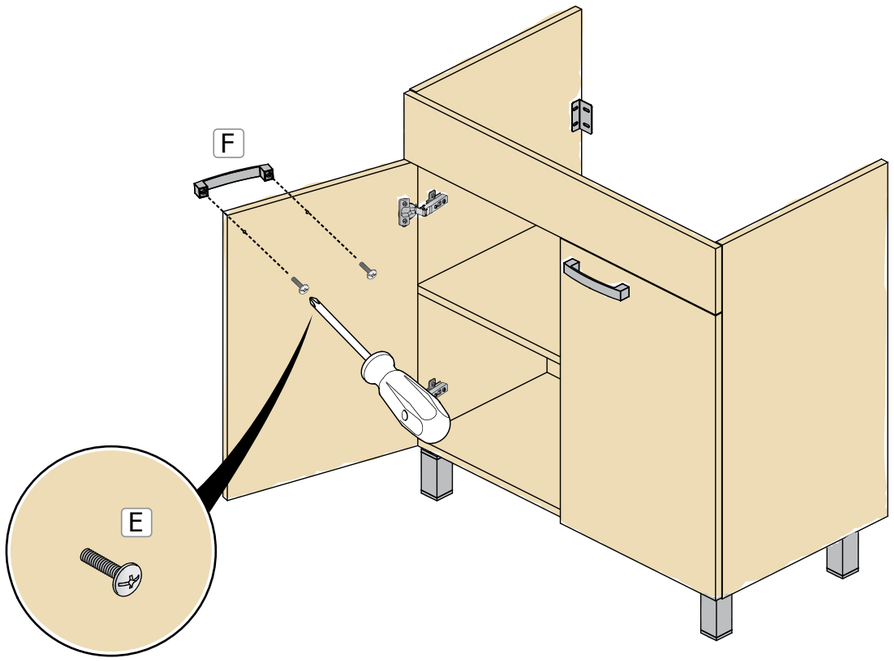

6

